第34回読売旗争奪中西讃地区ジュニアサッカー大会
5年生の部　決勝トーナメント表

2021年2月28日
土器川グランド

優　　勝：宇多津サッカークラブ(N)
準 優 勝：Tritt三豊サッカースポーツ少年団
第 3 位：善通寺朝比奈FSC(H)
第 4 位：柞田サッカースポーツ少年団

決勝トーナメント

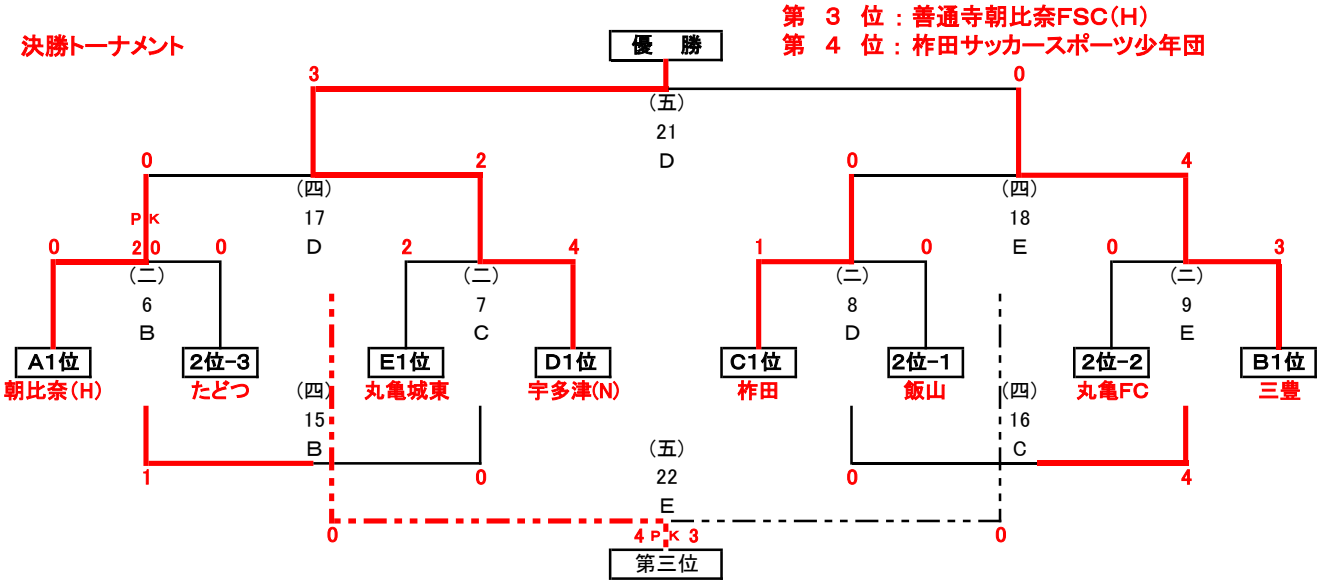

2位トーナメント

敢 闘 賞：善通寺朝比奈FSC(T)

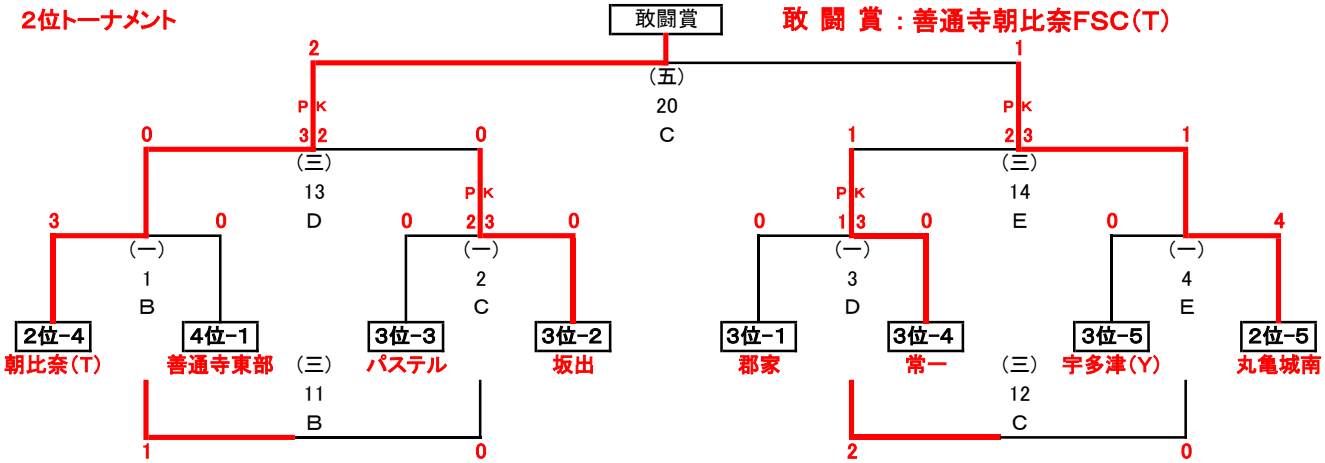

3位トーナメント
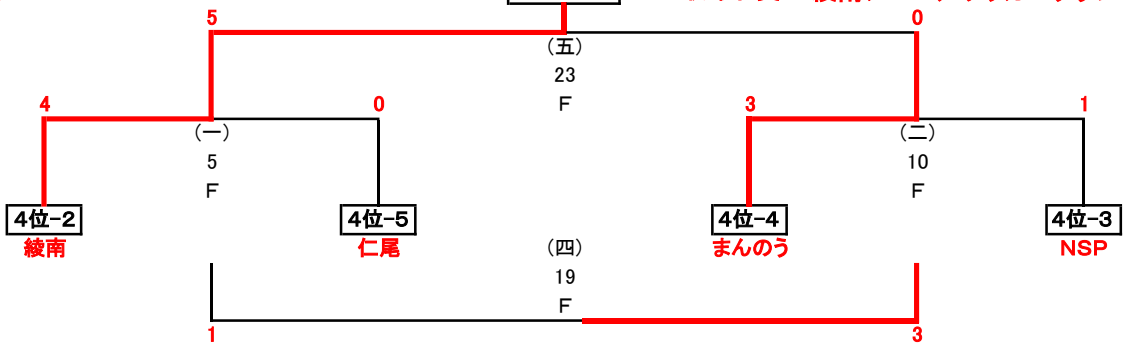
敢 闘 賞：綾南ジュニアサッカークラブ