第32回読売旗争奪中西讃地区ジュニアサッカー大会
四年生の部　決勝トーナメント

2019年1月13日
宝山湖公園芝生広場

優　　勝：丸亀フットボールクラブ(S)
準 優 勝：柞田サッカースポーツ少年団
第 3 位：SFC坂出
第 4 位：Tritt三豊サッカースポーツ少年団

1位トーナメント

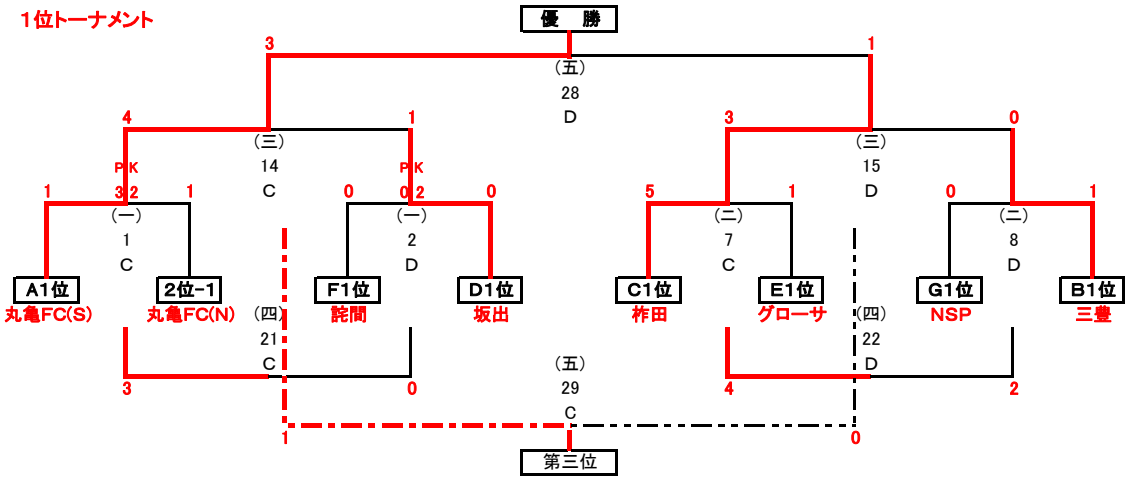

2位トーナメント

敢闘賞　敢 闘 賞：善通寺朝比奈FSC

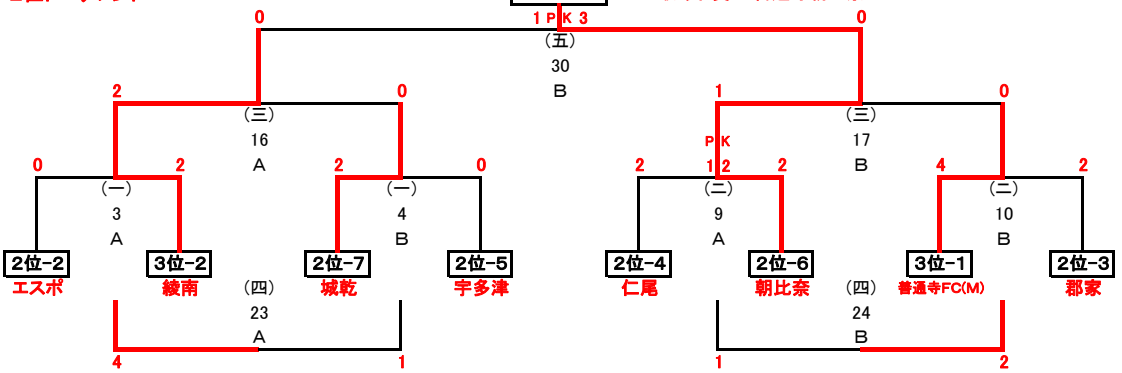

3位トーナメント

敢闘賞　敢 闘 賞：ジョイナスたどつFC

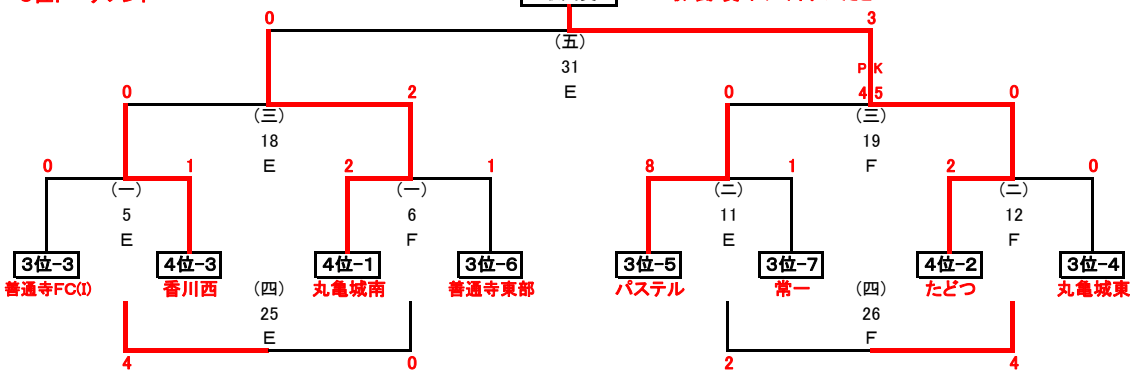

4位トーナメント
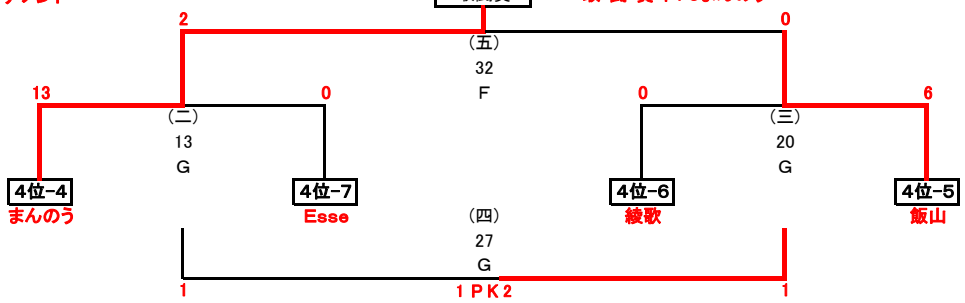
敢闘賞　敢 闘 賞：FCまんのう